W400 ELITE
Unità di controllo elevatori a tazze

W4004V4CAI - Alimentazione 12-24 VDC
Ex II 2D T125°C IP66 zona 21 e 22

W4004V46CAI - Alimentazione 95-250 VAC / 12-24 VDC
Ex II 3D T125°C IP66 zona 22

APPLICAZIONI

Il W400 ELITE serve a monitorare il funzionamento di un elevatore. Gestisce tre diversi segnali: sbandamento nastro, surriscaldamento cuscinetti e calo di velocità.
Il W400 ELITE è una centralina elettronica, che controlla:

- fino a 4 rilevatori di sbandamento nastro
- fino a 6 sonde di temperatura PTC (3 per zona) collegate in serie
- 1 indicatore di rotazione induttivo
- 1 indicatore di livello capacitivo

IECEx

CARATTERISTICHE

- ➢I leds dell'unità di controllo indicano la posizione delle anomalie riscontrate sull'elevatore, l'allarme e lo stato di alimentazione
- ➢Possibilità di Interrompere temporaneamente l'allarme
- ➢Funzione test: attivabile con pulsante esterno
- ➢IP 66

UTILIZZABILE CON

- ➢Rilevatori di sbandamento nastro (Tapswitch, Touchswitch o WDA)
- ➢Sonde serie WDB e MDB (PTC)
- ➢Indicatore di rotazione induttivo (M300)
- ➢Indicatore di livello capacitivo (Binswitch)

Detailed specification, wiring diagrams and installation/operating instructions available upon request.

Please refer to instruction manual for correct installation.
Information subject to change or correction. Dec 2011

4B BRAIME ELEVATOR COMPONENTS LIMITED - Hunslet Road, Leeds LS10 1JZ, UK
Tel: +44 (0)113 246 1800 Fax: +44 (0)113 243 5021 Email: 4b-uk@go4b.com

Product Datasheet

BRAIME

W400 ELITE

BETTER BY DESIGN

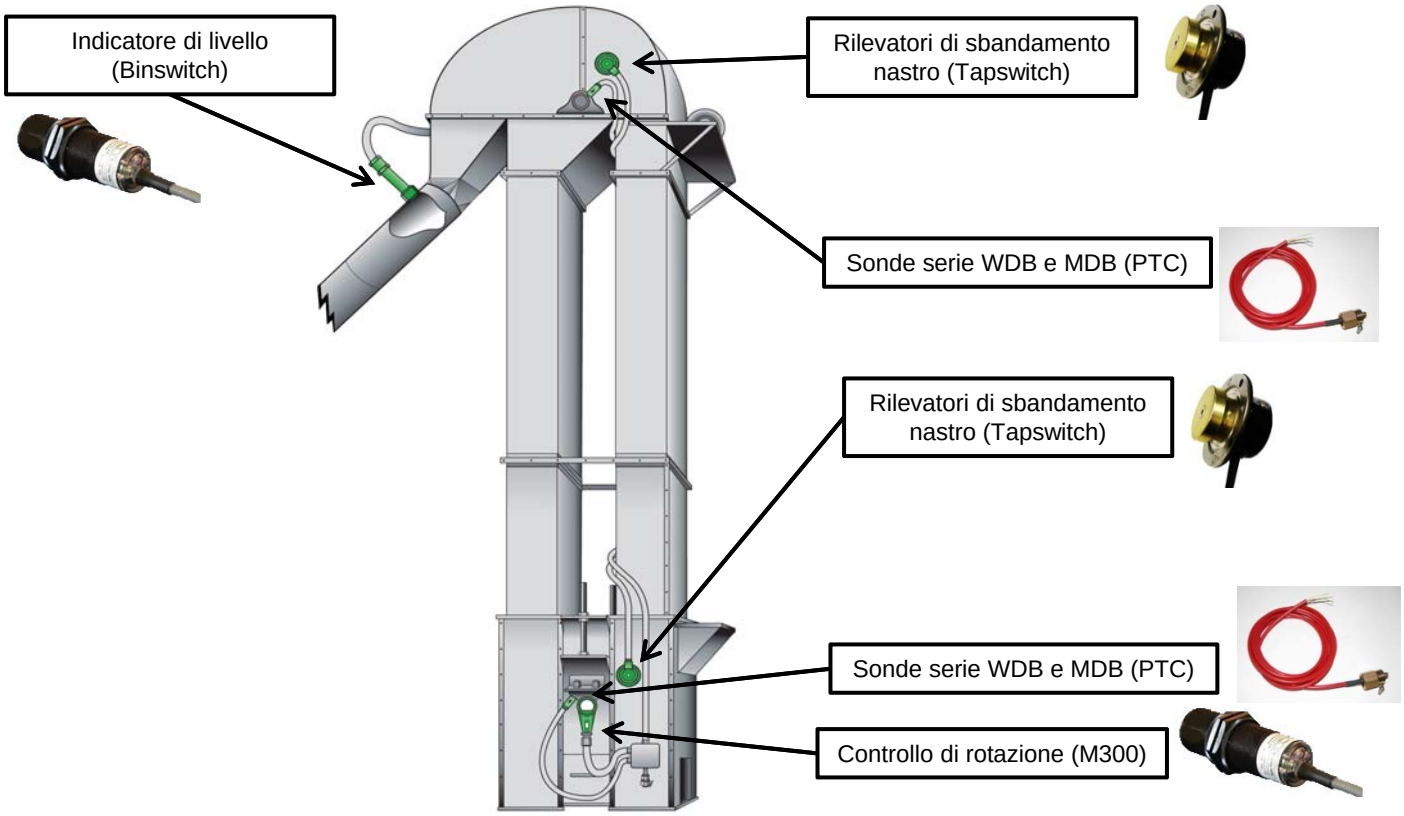

DATI TECNICI		
Tipo	W4004V46CAI	W4004V4CAI
Omologazione	Ex II 3D T125°C Tamb -20°C+50°C	Ex II 2D T125°C Tamb -20°C+50°C
Involucro	Policarbonato	
Alimentazione	95 - 250 VAC 12 - 24 VDC	12 - 24 VDC
Consumi	10 VA	
Protezione	IP 66	
Contatti relè Allarme	1 contatto normalmente aperto 8A 250VAC	
Contatti relè Stop	1 contatto normalmente aperto 8A 250VAC	
Dimensioni	HxLxP:246x188x102mm	
Entrata cavi	2 fori diametro 28mm	
Punti di fissaggio	222x102mm	
Peso	1,3 Kg	

Detailed specification, wiring diagrams and installation/operating instructions available upon request.

Please refer to instruction manual for correct installation.
Information subject to change or correction. Dec 2011

4B BRAIME ELEVATOR COMPONENTS LIMITED - Hunslet Road, Leeds LS10 1JZ, UK
Tel: +44 (0)113 246 1800 Fax: +44 (0)113 243 5021 Email: 4b-uk@go4b.com

www.go4b.com