RLI
Indicatore di livello rotante

RLI1V6FCA - Alimentazione 18-24VDC – 37-240VAC
RLIB1V1 - **RLIB1V2 - RLIB1V5** - Alimentazione 110 – 220 - 48 VAC

APPLICAZIONI

Il RLI è studiato per segnalare la presenza o l'assenza di prodotti sfusi, in silos o tramogge, quali: prodotti chimici, trucioli di legno, cereali, granuli e polveri. Inoltre è utilizzabile per rilevare intasamenti nelle canalizzazioni. Il rilevamento del prodotto avviene per mezzo di una paletta rotante. Se il prodotto blocca la rotazione della paletta, il motore ruota sul proprio asse e attiva un contatto. Quando il livello scende nuovamente, il motore ritorna alla sua posizione iniziale e riparte.

CARATTERISTICHE

- Involucro antifiamma in nylon rinforzato con fibra di vetro
- Guarnizione e cuscinetti a tenuta per polvere e umidità
- Albero e palette in acciaio inox 316 resistente agli acidi

OPZIONI

- KIT RTS sistema di regolazione verticale del livello da 0.65 a 2.1metri
- TMP piastra per montaggio superiore facilitato
- SMP piastra per montaggio laterale facilitato
- RLIP1 paletta singola per prodotti ad alta densità
- RLIP2 paletta singola per prodotti a media densità
- RLIP3 paletta piccola per prodotti a media densità
- RLIP4 paletta grande per prodotti a bassa densità

KIT RTS

UTILIZZABILE CON

- W400 Elite e WATCHDOG Elite

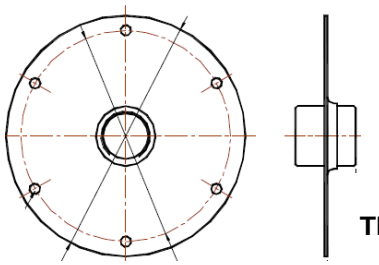

TMP – SMP

Please refer to instruction manual for correct installation.
Information subject to change or correction. Dec 2011

4B BRAIME ELEVATOR COMPONENTS LIMITED - Hunslet Road, Leeds LS10 1JZ, UK
Tel: +44 (0)113 246 1800 Fax: +44 (0)113 243 5021 Email: 4b-uk@go4b.com

BRAIME

RLI

TECHNOLOGY · INNOVATION · QUALITY · VALUE

CONNESSIONI

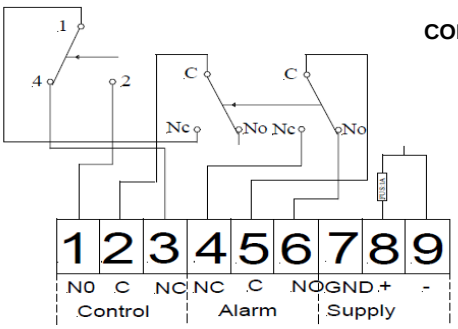

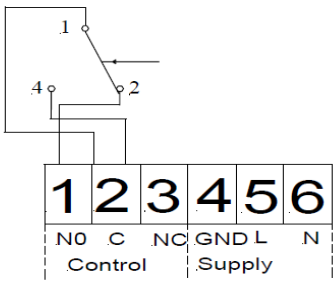

Selezione delle palette:

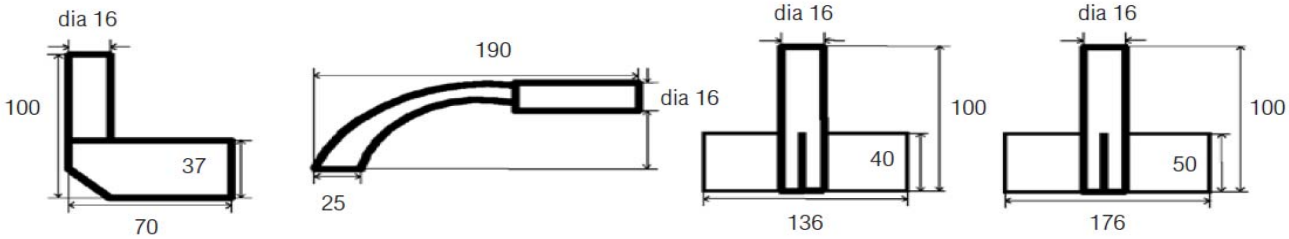

RLIP1 una sola ala.
Densità superiore
a 1120 kg/m2

RLIP2 una sola ala.
Densità:
480- 1120 kg/m2

RLIP3
Piccola paletta con 3 ali.
Densità:
480- 1120 kg/m2

RLIP4
Paletta grande con 3 ali.
Densità:
inferiore a 480 kg/m2

DATI TECNICI		
Tipo	RLI1V6FCA	RLIB1V1 - RLIB1V2 - RLIB1V5
Alimentazione	18-24VDC – 37-240VAC	110 – 220 - 48 VAC
Consumo	1.8 VA	
Temperatura ambiente	Da -35°C a +85°C	
Protezione	IP 65	
Involucro	Antifiamma in Nylon rinforzato con fibra di vetro	
Montaggio	1¼ ” NPT	
Entrata cavi	2 ingressi M20	
Motore	1 giro/minuto	
Sezione cavo di alim.	Min 1 mm^2 - Max 4 mm^2	
Lunghezza standard	Fino a 3.5 metri	
Uscita	1 contatto inverso 5A 250V	
Allarme relè	1 contatto inverso 5A 250V	Nessun contatto
Peso	1 Kg	

Please refer to instruction manual for correct installation.
Information subject to change or correction. Dec 2011

4B BRAIME ELEVATOR COMPONENTS LIMITED - Hunslet Road, Leeds LS10 1JZ, UK
Tel: +44 (0)113 246 1800 Fax: +44 (0)113 243 5021 Email: 4b-uk@go4b.com