M300
Indicatore di rotazione induttivo

M3001V10AI - Alimentazione 24-240 VDC/VAC
Ex II 1D T100°C IP65 zona 20, 21 e 22

M3005V10AI - Alimentazione 12-240 VDC / 24-240 VAC
Ex II 1D T100°C IP65 zona 20, 21 e 22

APPLICAZIONI

L'M300 è un dispositivo di controllo rotazione, studiato per rilevare la diminuzione di velocità o l'arresto di elevatori, trasportatori, miscelatori, ventilatori, ecc. In fase di installazione deve essere tarato, utilizzando il magnete in dotazione, in base alla velocità di rotazione dell'albero di trasmissione. Il microprocessore interno interviene quando si ha una diminuzione superiore del 20% rispetto al normale.

IECEx

CARATTERISTICHE

➢Sistema senza contatto. Il dispositivo rileva gli impulsi generati da un indicatore metallico (in materiale ferroso) posto sull'albero
➢Taratura magnetica del microprocessore per:
- Ritardo partenza
- Velocità normale di funzionamento

➢Ritardo di lettura alla partenza regolabile da 0 a 60 sec (M3001V10AI) da 0 a 30 sec (M3005V10AI)

OPZIONI

➢Supporto di montaggio Whirligig (WG2A-BR o WG4A-BR)
➢Magnete Mag-con (MAG2000M)

UTILIZZABILE CON

➢W400 Elite e WATCHDOG Elite

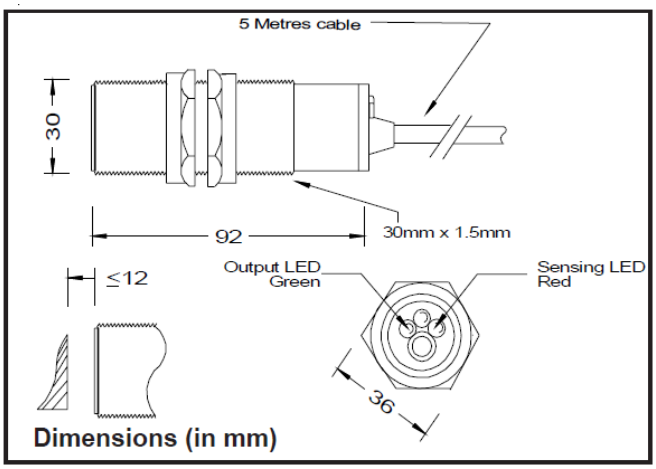

Please refer to instruction manual for correct installation.
Information subject to change or correction. Dec 2011-

4B BRAIME ELEVATOR COMPONENTS LIMITED - Hunslet Road, Leeds LS10 1JZ, UK
Tel: +44 (0)113 246 1800 Fax: +44 (0)113 243 5021 Email: 4b-uk@go4b.com

Connections - M3001V10AI

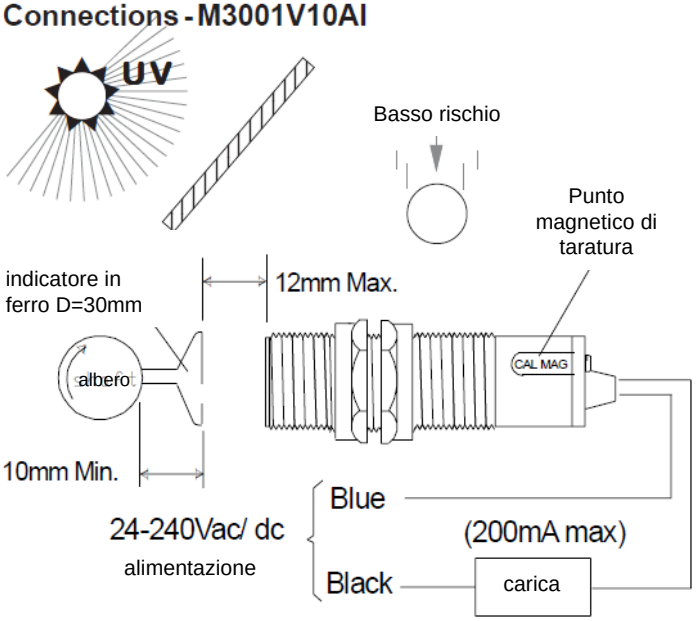

Nota: La carica e l'alimentazione devono avere lo stesso voltaggio

Connections - M3005V10AI

Distanze operative, calibrazione ecc. come M3001V10AI

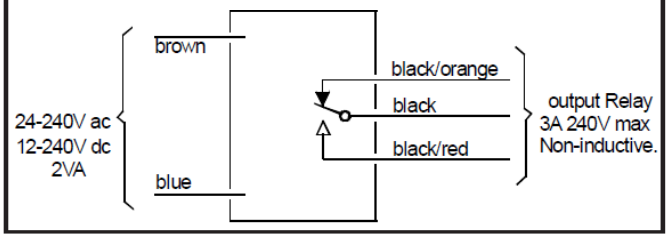

DATI TECNICI		
Tipo	M3001V10AI	M3005V10AI
Omologazione	Ex II 1D T100°C Tamb -15°C+50°C	
Alimentazione	24 - 240 VDC / VAC	12-240 VDC / 24-240 VAC
Consumi	2 VA	
Protezione	IP 65	
Capacità di arresto	200 mA max	Relè integrato 3A 240 VAC max non induttivo
Intensità voltaggio	5V max	N/A
Connessioni	cavo a 2 fili di 5 metri	cavo a 5 fili di 5 metri
Led	Il Led rosso lampeggia ad ogni indicatore rilevato Il Led verde indica lo stato normale	
Allarme	20% sotto la velocità programmata	
Frequenza impulsi	da 10 a 3600 ppm	
Ritardo	regolabile da 0 a 60 secondi	regolabile da 0 a 30 secondi
Sensibilità	12 mm max con indicatore in ferro	

Please refer to instruction manual for correct installation.
Information subject to change or correction. Dec 2011-

4B BRAIME ELEVATOR COMPONENTS LIMITED - Hunslet Road, Leeds LS10 1JZ, UK
Tel: +44 (0)113 246 1800 Fax: +44 (0)113 243 5021 Email: 4b-uk@go4b.com