# P300
# SENSOR INDUCTIVO M30

**Certificado Atex**
**Zona 20, 21 & 22**

**P3001V10AI o P3002V10AI**

## APLICACIÓN

Detecta la presencia o absencia materiales férricos. Puede ser también usado como generador de pulsos para controlar la velocidad etc.

## CARACTERÍSTICAS

- Multi-voltaje 24-240V AC/DC
- 2-Hilos – Compatible con PLC
- Protección IP 65
- Cuerpo roscado M30 x 1.5 ISOpar su montaje y ajuste
- Indicación visual del estado de salida mediante LED
- Rango de detección 12mm
- Certificado ATEX & IECEx según norma EN 50281-1-1 Ex II 1D T100°C IP65 – ZONE 20

**Certificado ATEX**
**Ex II 1D T100°C-IP 65-ZONE 20**

**IECEx**

## REFERENCIAS/OPCIONES

- P3001V10AI – Contacto Normalmente Cerrado (Abierto al detectar)
- P3002V10AI – Contacto Normalmente Abierto (Cerrado al detectar)
- WG1-8A-BR – Whirligig (soporte y generador de pulsos)
- MAG-CON – Imán para sujeción al eje

## CONEXIONES

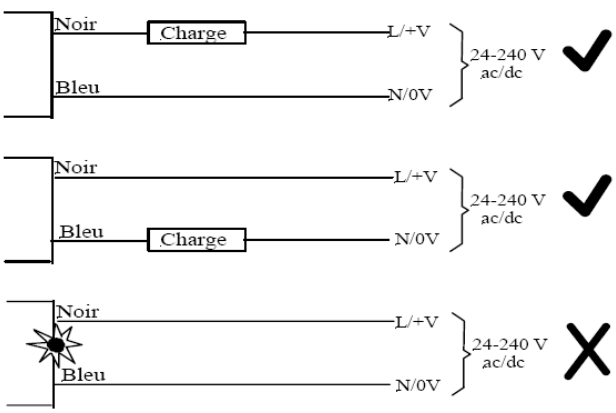


**P300 Sensor Inductivo mostrado con Whirligig y Mag-Con**

(Usado para una instalación simple en control de velocidad de ejes)

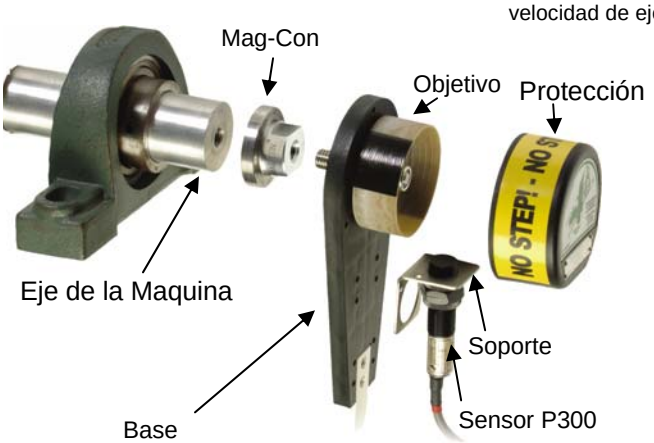


Especificaciones detalladas, diagramas del cableado y instrucciones de instalación/operación disponibles inmediatamente bajo solicitud.

Por favor, consultarel manual de instrucciones para la correcta instalación. Información sujeta a cambios o correcciones.

4B BRAIME ELEVATOR COMPONENTS LIMITED - Hunslet Road, Leeds LS10 1JZ, UK
Tel: +44 (0)113 246 1800 Fax: +44 (0)113 243 5021 Email: 4b-uk@go4b.com

BRAIME

# P300

TECHNOLOGY · INNOVATION · QUALITY · VALUE

| ESPECIFICACIONES TECNICAS | | |
|---|---|---|
| **Typo** | **P3001V10AI** | **P3002V10AI** |
| **Alimentación** | 24-240V **ac/dc** | |
| **Salida** | Contacto Normalmente Cerrado; Abierto a la deteccion | Contacto Normalmente Abierto; Cerrado a la Deteccion |
| **Cable** | 2 hilos | |
| **Frecuencia Max.** | 100Hz | |
| **Sensitividad** | Detecta hasta 12mm | |
| **Caída de tensión** | 8V max | |
| **Temperatura** | -15°C to + 50°C | |
| **Corriente mínima** | 1,6mA | |
| **Protección** | IP 65 | |
| **Capacidad de corte** | 200mA | |
| **Encapsulado** | Polycarbonato ISO M30 X 1,5 mm | |
| **Certificaciones** | Atex EX II 1D T100°C | |
| **LED** | Verde: Sensor Alimentado | |
| | Rojo: Objetivo detectado | |

## DIMENSIONES

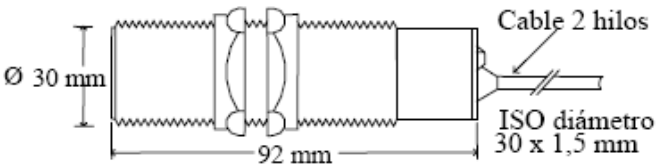


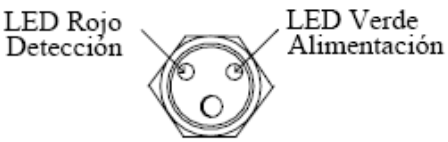


## TIPO DE SALIDA

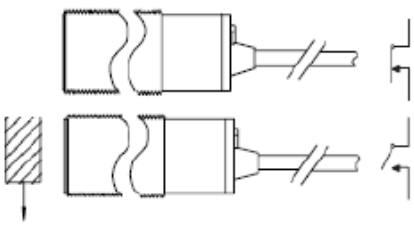

**P3001V10AI**

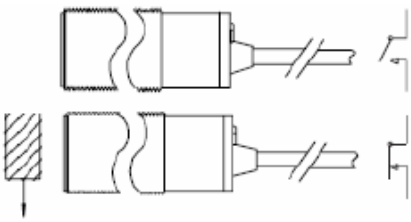

**P3002V10AI**

Por favor, consultarel manual de instrucciones para la correcta instalación. Información sujeta a cambios o correcciones.

4B BRAIME ELEVATOR COMPONENTS LIMITED - Hunslet Road, Leeds LS10 1JZ, UK
Tel: +44 (0)113 246 1800 Fax: +44 (0)113 243 5021 Email: 4b-uk@go4b.com